KTC

このたびは当社製品をお買い上げいただき、まことにありがとうございます。
この取扱説明書をよくお読みいただき、安全にご利用ください。

絶縁工具シリーズ　業務用

安全上のご注意

使用前にこの「安全上のご注意」をよくお読みのうえ、正しく使用してください。

この取扱説明書には以下のマークを付けています。

⚠ 拡大損害が予想される事項	禁止行為
❗ 必ず行う	分解禁止

⚠ 警告（けいこく）　死亡や重傷の原因となる。

絵表示	重要事項	危害・損害
	●分解、改造しない。	感電の恐れ、器物破損の原因となる。
	●絶縁部分（赤色部分）以外を持って作業しない。	感電の恐れがある。
	●被覆部分（赤色）が摩耗して黄色部分が露出した場合は使用を中止する。	感電の恐れがある。
	●ぶつけたり、落下させない。被覆部分が損傷する恐れがある。	感電の恐れがある。
	●水、油等が付着した状態で使用しない。	感電の恐れがある。
	●KTC製絶縁工具シリーズ以外の工具と組み合わせて使用しない。	感電の恐れがある。
	●高温多湿な場所や化学薬品や溶剤類と一緒に保管しない。	被覆部分が損傷し、感電の恐れがある。
	●保管は先端の尖った工具などと一緒に保管しない。	被覆部分が損傷し、感電の恐れがある。
	●使用後は汚れをふき取る。	被覆部分が損傷し、感電の恐れがある。
	●高電圧下の作業は法令で定められた資格が必要な者以外作業しない。	感電の恐れ、器物破損の原因となる。
	●作業指示書等の指示に従って作業する。	感電の恐れ、器物破損の原因となる。

⚠ 注意（ちゅうい）　ケガや器物損傷の原因となる。

絵表示	重要事項	危害・損害
	●使用、運搬する時は落下させないようにしっかり保持する。	感電の恐れ、器物破損の原因となる。
	●作業時は周囲を十分に確認する。	感電の恐れがある。
	●必要以上の力を工具に加えない。	工具が外れて周囲と接触し感電する恐れがある。
	●使用時は工具が外れないようにしっかり保持する。	工具が外れて周囲と接触し感電する恐れがある。

使用方法

落下防止について

●以下の絶縁工具シリーズはボール式によるロック保持システムを採用。

接続に関する規格:機械的ロックによらない保持システム（IEC60900.2004.5.9.4.1での要求事項）

6.3sq. 絶縁ディープソケット　8mm
6.3sq. 絶縁ディープソケット 10mm
6.3sq. 絶縁エクステンションバー　50mm
6.3sq. 絶縁エクステンションバー　75mm
6.3sq. 絶縁エクステンションバー 150mm

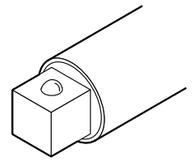

ソケットとエクステンションバーを組み合わせて使用するときには、しっかりと接続しアンビル先端部がソケットに確実に装着されていることを確認して使用する。

●以下の絶縁工具シリーズはねじ式によるロック保持システムを採用。

接続に関する規格:機械的ロック保持システム（IEC60900.2004.5.9.4.2での要求事項）

9.5sq. 絶縁ソケット
9.5sq. 絶縁ソケット
9.5sq. 絶縁ソケット
9.5sq. 絶縁ディープソケット
9.5sq. 絶縁ディープソケット
9.5sq. 絶縁ディープソケット
9.5sq. 絶縁マグネットディープソケット　8mm
9.5sq. 絶縁マグネットディープソケット 10mm
9.5sq. 絶縁マグネットディープソケット 12mm
9.5sq. 絶縁エクステンションバー
9.5sq. 絶縁エクステンションバー

ソケットとエクステンションバー及びＴ形ハンドルを組み合わせて使用するときには、しっかりと接続し、アンビル先端部のグラブネジをねじ込んでソケットと固定し使用する。

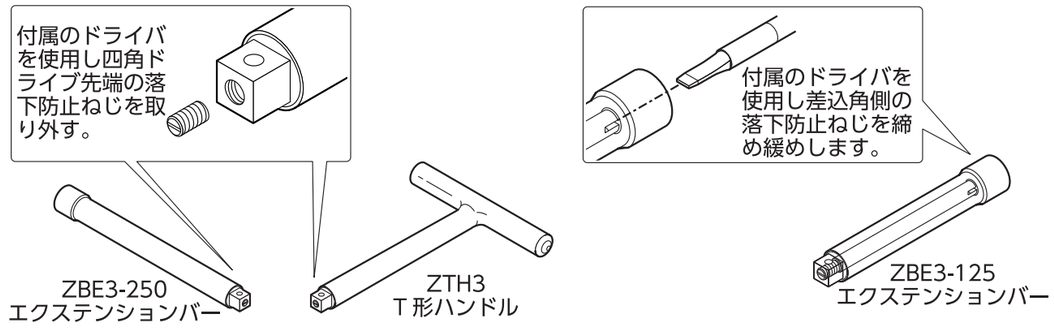

販売者の名称・所在地：京都機械工具株式会社
〒613-0034　京都府久世郡久御山町佐山新開地 128 番地
お客様窓口　お電話での受付時間は 10:00~12:00 / 13:00~16:00 まで
（土・日・祝日及び弊社休業日は除く）
0774(46)4159　FAX 0774(46)4359

T65014-2
MADE IN GERMANY

製品サイト
ktc.jp

※仕様および外観は改良のため予告なく変更することがあります。