このたびは当社製品をお買い上げいただき、誠にありがとうございます。
この取扱説明書をよくお読みいただき、安全にご利用ください。

KTC

# シートクリーパー
# AYSC-40

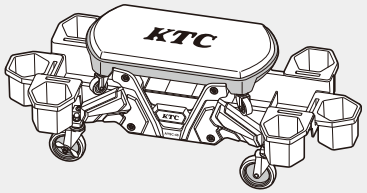


# 取扱説明書

業務用

この取扱説明書には以下のシグナルワードとその他標記記号を使用しています。

**⚠警告** 誤った取り扱いをした場合、死亡または重傷を負うおそれがあります。

**⚠注意** 誤った取り扱いをした場合、負傷または製品が損傷する原因になるおそれがあります。

⃠ 禁止行為を表します。　❗ 必ずしてほしい行為を表します。　☑ 確認してほしい行為を表します。

## 当社製品に共通する安全上のご注意

**⚠警告　死亡または重傷を負うおそれがあります。**

- **⃠ 製品本来の使用用途以外には使用しない**
- **⃠ 分解および改造しない**
- **⃠ 外観上の異常や動作異常が認められた場合は使用しない**
- **⃠ 無理な姿勢で使用しない**
- **⃠ 安全に責任を追う監督者がいない状況で、子供など補助を必要とする人を作業場に近づけたり、触れさせたりしない**
- **⃠ 子供の手の触れるところで保管しない**

## 本製品に関する安全上のご注意

**⚠警告　死亡または重傷を負うおそれがあります。**

| 標記記号 | 事項 | 危害・損害 |
|---|---|---|
| ⃠ | 体重が一点にかからないようにする。 | 重傷を負ったり、製品が損傷したりするおそれがある。 |
| ⃠ | 製品に衝撃を加えて座らない。 | 重傷を負ったり、製品が損傷したりするおそれがある。 |
| ⃠ | 台車代わりに使用しない。 | 重傷を負ったり、製品が損傷したりするおそれがある。 |
| ⃠ | 製品の上に立たない。 | 製品からの転落により、重傷を負ったり、製品が損傷したりするおそれがある。 |
| ⃠ | キャスターが摩耗した状態で使用しない。 | 重傷を負ったり、製品が損傷したりするおそれがある。 |
| ⃠ | 火気がある場所や熱源の近くで使用・保管しない。 | 重傷を負ったり、製品が損傷したりするおそれがある。 |
| ⃠ | 体調がすぐれないときや飲酒しているときは使用しない。 | 重傷を負ったり、製品が損傷したりするおそれがある。 |

**⚠警告　死亡または重傷を負うおそれがあります。**

| 標記記号 | 事項 | 危害・損害 |
|---|---|---|
| ⃠ | 妊娠中の方は使用しない。 | 転倒して重傷を負うおそれがある。 |
| ⃠ | 作業場所には障害物を置かない。 | 障害物への衝突により、重傷を負ったり、製品が損傷したりするおそれがある。 |
| ⃠ | キャスターに巻き込まれるおそれがある衣服や装飾品は着用しない。 | 重傷を負ったり、製品が損傷したりするおそれがある。 |
| ⃠ | 雨や水で濡れた場所では使用しない。 | 滑って重傷を負ったり、製品が損傷したりするおそれがある。 |
| ⃠ | 勾配がある場所で使用・保管しない。 | 製品からの転落や製品の予期せぬ移動により、重傷を負ったり、製品が損傷したりするおそれがある。 |
| ⃠ | 高温・直射日光下では使用しない。 | 重傷を負ったり、製品が劣化や損傷したりするおそれがある。 |
| ❗ | 使用環境に合わせた保護具を着用する。 | 重傷を負うおそれがある。 |

**⚠注意　負傷または製品が損傷する原因になるおそれがあります。**

| 標記記号 | 事項 | 危害・損害 |
|---|---|---|
| ⃠ | 製品、特にキャスターに油や汚れが付着した状態で作業しない。 | 製品が劣化、損傷し、事故の原因となる。 |
| ⃠ | 製品に高温の物を載せたり近づけたりしない。 | 高温によって、やけどを負ったり、製品が損傷したりするおそれがある。 |
| ❗ | 髪の毛が長い場合は、短く束ねてから作業する。 | 髪の毛が製品に巻き込まれ、負傷するおそれがある。 |

## 取り扱い上のご注意

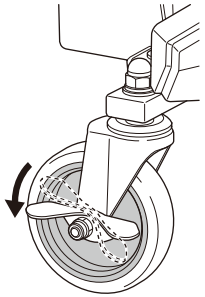

- 製品に座った状態から立ち上がる際は、トレイやポケット、シート部に手をつかないでください。一点に体重が加わり、製品が転倒するおそれがあります。
- シート部以外に座らないでください。
- シート部の端に座らないでください。
- トレイやポケット、シート部だけを持って製品を持ち運ばないでください。本体が外れるおそれがあります。
- シート部の上に物を置かないでください。
- 保管するときは、必ずキャスターのロックをかけて動かないようにしてください。（右図参照）
- 耐荷重（100kg）は超過しないよう使用してください。
- 製品のポケットに工具や小物を入れた場合は、落ちないように注意してください。
- トレイやポケットに無理な力を加えないでください。
- 砂利、砂がある場所や凹凸がある場所、アスファルト、カーペット面では使用しないでください。
- 使用前にキャスターのキャップナットが緩んでいないか確認してください。

## 使用用途

- 本製品は、座ったまま保守・点検作業ができるキャスター移動式の椅子です。
- シート部の下に透明トレイ、左右にポケットを備えており、工具や部品を置くことができます。
- シート部のみで使用することもできます。

## 梱包内容

| No. | 名称 | 個数 |
|---|---|---|
| ① | シート部 | 1 |
| ② | 本体 | 1 |
| ③ | 透明トレイ | 1 |
| ④ | ポケット | 6 |
| ⑤ | キャスター（ロック機構付き） | 2 |
| ⑥ | キャスター | 2 |
| ⑦ | キャップナット | 4 |
| ⑧ | スプリングワッシャー | 4 |
| ⑨ | ワッシャー | 4 |
| その他 | 組立用スパナ | 2 |
| | キャップナット（予備） | 2 |
| | スプリングワッシャー（予備） | 2 |
| | ワッシャー（予備） | 2 |

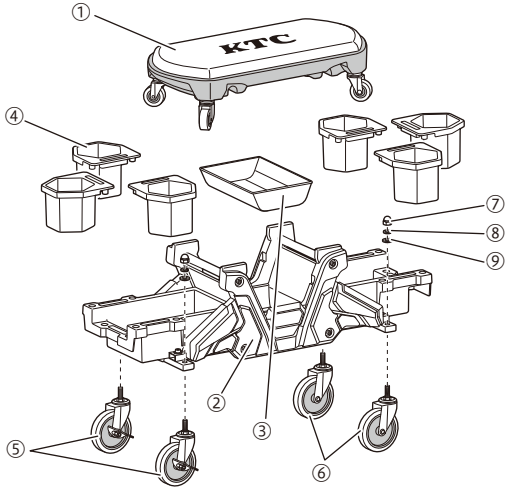


## 組立方法

使用工具 めがねレンチなど 17mm

- 組み立て前に、部品の不足や各部の損傷などがないか確認する。
- キャスター（ロック機構付き）およびキャスターの取り付けには17mmのめがねレンチなどを使用して、キャップナットをしっかりと締める。
- キャスター（ロック機構付き）およびキャスターの4個を必ず取り付ける。
- 組み立て作業中に異常を感じた場合は、ただちに作業を中止する。
- 組み立て作業以外では、組立用スパナを使用しない。

- シート部を本体に取り付けるときは、シート部と本体の間に指を入れない。

- トレイは取り外し可能。取り外した際は、しっかりと本体に取り付ける。

本製品は、以下をそれぞれ仮組した状態で梱包しています。以下の手順で分解・組み立てをしてください。

- シート部、本体、透明トレイ
- キャスター（ロック機構付き）およびキャスター、キャップナット、スプリングワッシャー、ワッシャー

① 本体からシート部、透明トレイを取り外す。
② キャスター（ロック機構付き）およびキャスターからキャップナット、スプリングワッシャー、ワッシャーを取り外す。
③ めがねレンチなどを使用して、下図のとおりに、キャスター（ロック機構付き）およびキャスターをキャップナット、スプリングワッシャー、ワッシャーで本体にしっかりと取り付ける。

- キャスター側のナットを組立用スパナで固定しながら実施する。

④ ポケットと透明トレイを本体に取り付ける。
⑤ シート部を本体に取り付ける。

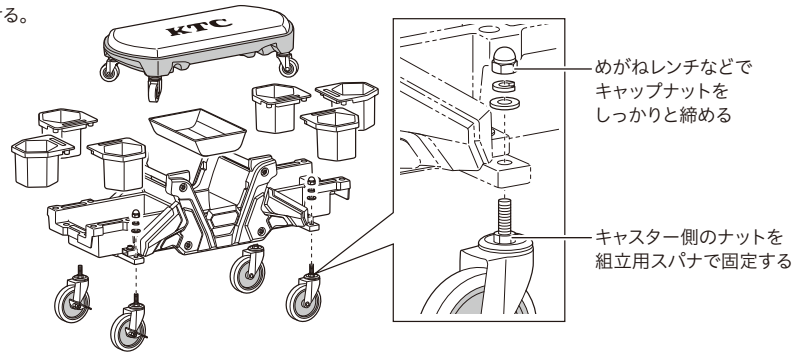


## 部位名称および製品寸法

### ■シート部とポケットをすべて取り付けた場合

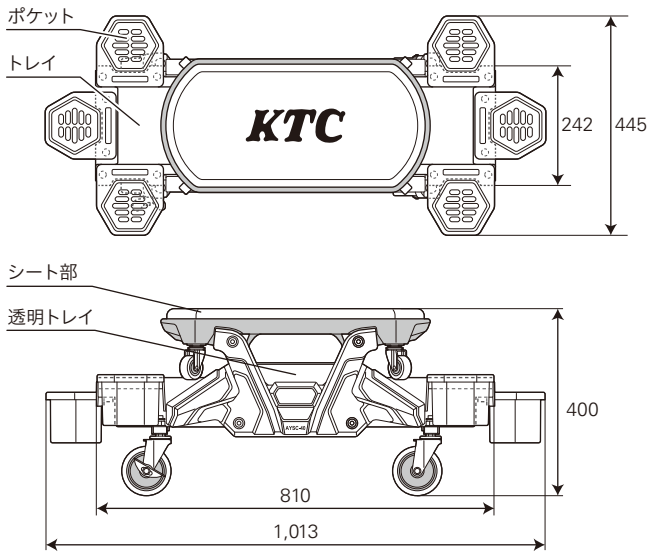


### ■シート部

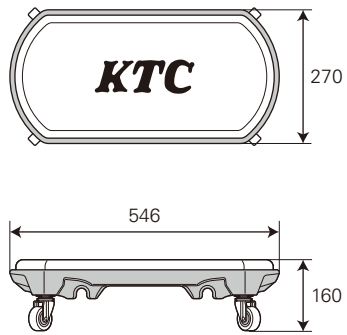


（単位：mm）

## メンテナンス

- 製品を安全にご使用いただくため、使用前には必ず以下の点検を行ってください。
  異常がある場合は、製品の使用を中止してください。
  - すべてのキャスターが正常に動くか
  - キャスターのロック機構が正常に機能するか
  - 製品に亀裂や摩耗、劣化が生じていないか
- 汚れた場合は、柔らかい布などを使用し拭き取ってください。
  その際、シンナー、ベンジンまたはアルコールおよび有機溶剤を含むクリーナーを使用しないこと。
- キャスターに付着した油や汚れは、毎回拭き取ってください。
- キャスター（ロック機構付き）およびキャスターが破損した場合は、リペアキット（AYSC-40-1）をご用意しておりますので、ご購入のうえ、交換してください。

## 製品の仕様

| | |
|---|---|
| 品　　番 | AYSC-40 |
| 寸　　法 | W1,013×D445×H400mm<br>（シート部とポケットをすべて取り付けた場合） |
| 耐 荷 重 | 100kg |
| 製品重量 | 約 9.5kg |

## 製品の廃棄

廃棄するときは各自治体の廃棄方法に従ってください。


**京都機械工具株式会社**
〒613-0034
京都府久世郡久御山町佐山新開地128番地
お客様窓口　TEL 0774 46 4159　FAX 0774 46 4359
電話受付時間 10:00-12:00　13:00-16:00
土・日・祝日および弊社休業日は除く



T075087-1
MADE IN CHINA


※仕様および外観は改良のため、予告なく変更することがあります。

ktc.jp