KTC

アングルトルクゲージ

12.7 sq.

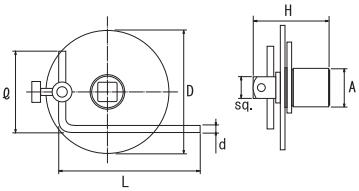

注意 ・本製品を使用する場合はトルクレンチで締め付けることはしないでください。設定トルクをオーバーするのでトルクレンチを痛める場合があります。

ANGULAR TORQUE GAUGE

No.	sq.	A	H	D	L	ℓ	d	▼g	箱	小売参考価格
ATG30-1	12.7	24.2	55	78.5	97	52	4.8	365	10	¥ 12,700

用途 ●塑性域締付ボルト(角度締付けボルト)の締付け角度測定用。
特長 ●小目盛は5°単位で測定できるので、各メーカーの色々なエンジンに幅広く使用できます。(国産車だけでなく、輸入車にも幅広く使用できます。)

使用方法

1.あらかじめトルクレンチでヘッドボルトを規定トルクで締付けます。

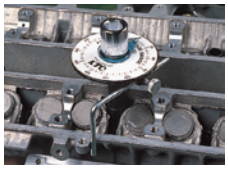

2.アングルトルクゲージをセットし、L形ストッパーで、回り止めをします。

3.ゲージの針を0点に合わせます。

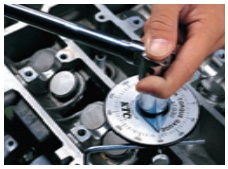

4.スピンナハンドル等で指定角度まで締め付けます。

フルードテスタ

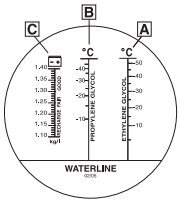

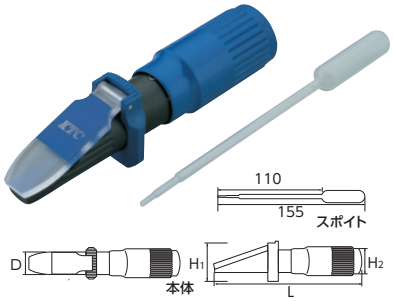

FLUID TESTER

No.	D	H_1	H_2	L	▼g	箱	小売参考価格
AG601	25	40	32	150	150	1	¥ 23,600

付属品：液体計量用スポイト、本体収納用ソフトケース(布製)
用途 ●冷却水(LLC)の凍結温度の測定(目盛A・B)
●バッテリーの電解液の比重測定(目盛C)
特長 ●プリズム面に液を落とし、レンズを覗くだけで測定ができます。
測定範囲 ●冷却水(LLC)…エチレン ：0～−55℃(最小目盛5℃)
プロピレン：0～−50℃(最小目盛5℃)
●バッテリー液…1.10～1.40kg/ℓ(最小目盛0.01kg/ℓ)
※補修部品を設定しています。詳細は取扱店にお問い合わせください。

フルードテスタ(尿素水対応タイプ)

NEW

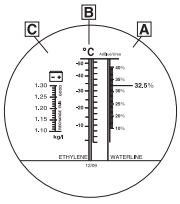

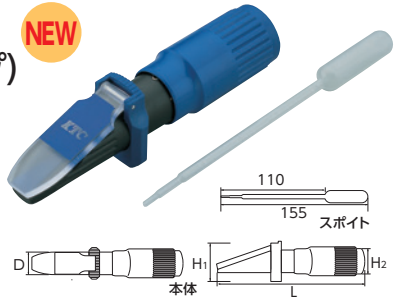

FLUID TESTER

No.	D	H_1	H_2	L	▼g	箱	小売参考価格
AG602	25	40	32	150	150	1	¥ 26,300

付属品：液体計量用スポイト、本体収納用ソフトケース(布製)
用途 ●大型車の排出ガス浄化装置用尿素水の尿素濃度測定(目盛A)
●冷却水(LLC)の凍結温度の測定(目盛B)
●バッテリーの電解液の比重測定(目盛C)
特長 ●プリズム面に液を落とし、レンズを覗くだけで測定ができます。
測定範囲 ●尿素濃度…15 ～ 40% (最小目盛0.5%)
●冷却水(LLC)…エチレン：0 ～−50℃(最小目盛5℃)
●バッテリー液…1.10～1.40kg/ℓ(最小目盛0.01kg/ℓ)
※補修部品を設定しています。詳細は取扱店にお問い合わせください。

シクネスゲージ

TG-98

TGB-98

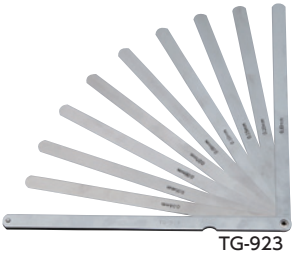

TG-923

MTG-98

TGZ-1818

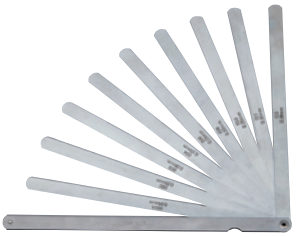

TGB-923

THICKNESS GAUGE

		▼g	箱	小売参考価格
No. TG-98 日本標準機械工具型録70M		34	10	¥1,580
90×13 9枚組 (mm)	.04 .05 .06 .07 .08 .10 .15 .20 .30			
No. TG-923 日本標準機械工具型録230M		79	10	¥4,350
230×13 9枚組 (mm)	.04 .05 .06 .07 .08 .10 .15 .20 .30			
No. TGB-98		34	10	¥1,580
90×13 9枚組 (in) インチ	.0015 .002 .003 .004 .006 .008 .010 .012 .015			
No. TGB-923		79	10	¥4,350
230×13 9枚組 (in) インチ	.0015 .002 .003 .004 .006 .008 .010 .012 .015			
No. MTG-98 (角度付き)		34	10	¥2,020
90×13 9枚組 (mm)	.04 .05 .06 .07 .08 .10 .15 .20 .30			
No. TGZ-1818 (整備用ゲージセット)		100	10	¥3,900
バルブクリアランス用 11枚組 (mm)	.15 .18 .20 .25 .28 .30 .33 .35 .36 .38 .40			
ポイント・プラグ用 6枚組 (mm)	.45 .50 .80 .90 1.10 1.30			
プラグ調整用フック 1枚				

タイヤエアゲージは自動車専用ツール編に掲載しています。

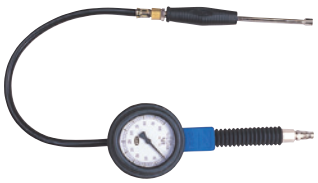

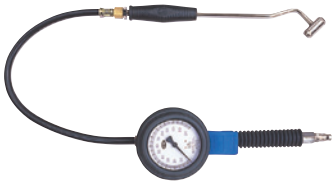

タイヤエアゲージ
P.395