19.0sq./25.4sq. ソケットレンチセット ピックアップ

NEW

19.0sq. ソケットレンチセット[19点]

3/4"sq. SOCKET WRENCH SET [19pcs.]

No.	質量(kg)	凸	小売参考価格
TB619B	14.1	1	¥ 92,500

セット内容	
ソケット(十二角)	B6-22W, 23W, 24W, 26W, 27W, 29W, 30W, 32W, 35W, 36W, 38W, 41W, 46W, 50W, 54W, 55W
ラチェットハンドル	BR6A
エクステンションバー 125	BE6-125
エクステンションバー 200	BE6-200
片開きメタルケース	B4110-MA(W545×D185×H85)

※TB619Aと同等品です。

NEW

25.4sq. ソケットレンチセット[12点]

1"sq. SOCKET WRENCH SET [12pcs.]

No.	質量(kg)	凸	小売参考価格
TB812	15.6	1	¥ 147,900

セット内容	
ソケット(十二角)	B8-30W, 32W, 33W, 36W, 38W, 41W, 46W, 50W, 55W, 58W
エクステンションバー 200	BE8-200
エクステンションバー 400	BE8-400
片開きメタルケース	B4110-MA(W545×D185×H85)

19.0sq./25.4sq. ソケット ラインナップ

ソケットサイズ一覧(mm)

		mm	17	18	19	20	21	22	23	24	25	26	27	28	29	30	31	32	33	34	35	36	37	38	39	40	41	42	43	44	45	46	47	48	50	52	53	54	55	56	57	58	60	63	65	67	68	70	71	75	77	80	83	85	90	95	100
19.0sq.	スタンダード	B6 十二角	●	●	●	●	●	●	●	●	●	●	●	●	●	●	●	●	●	●	●	●	●	●	●	●	●	●	●	●	●	●	●	●	●	●		●	●	●	●	●	●	●			●		●		●		●			
19.0sq.	ディープ	B6L 十二角	●	●	●	●	●	●	●	●	●	●	●	●	●	●	●	●	●	●	●	●		●		●	●	●		●		●		●	●	●	●	●	●	●	●	●	●	●											
25.4sq.	スタンダード	B8 十二角											●			●		●	●		●	●		●		●	●	●				●			●				●	●			●	●	●	●	●	●	●	●	●	●	●	●	●	●	●

ソケットサイズ一覧(in) inch

		in	1-1/16	1-1/8	1-3/16	1-1/4	1-5/16	1-3/8	1-7/16	1-1/2	1-5/8	1-3/4	1-13/16	1-7/8	2
19.0sq.	スタンダード	B6 十二角	●	●	●	●	●	●	●	●	●	●	●	●	●

■お買い求めは信頼とサービスを誇る当店で

KTC 京都機械工具株式会社

〒613-0034 京都府久世郡久御山町佐山新開地 128 番地

お客様窓口 support@kyototool.co.jp **製品サイト** ktc.jp

ISO 9001 JQA-2748 ISO 14001 JQA-EM0680

●製品のサイズで単位の表示をしていないものはmmを使用しています。
●製品の寸法公差により、サイズは実際の製品とは異なる場合があります。
●仕様は改良のため予告なく変更することがありますので、あらかじめご了承ください。

表示価格は「小売参考価格」であり消費税は含まれておりません。

No.73-03 2022.04.30S(SS)

課題解決

19.0sq./25.4sq. トルクルPAT.P

3/4" sq./1" sq. TORQULE

汎用ツール

倍力レンチ

TORQUE MULTIPLIER

KTC

大型ボルト・ナットの締付け・緩め作業を省人化。締付トルクの自動記録で、作業品質向上を実現!

倍力機構で大型ボルト・ナットの締付け・緩め作業を省力化

倍力レンチ 導入効果

- ☑ 小さい力で狭い作業環境でも、高トルクを出力できる
- ☑ 本体はコンパクトで、限られたスペースでも作業が可能
- ☑ 手動式で騒音や打撃音の発生がなく、電源も不要

締付トルクの自動記録・管理を実現

トルクル 導入効果

- ☑ お手持ちの駆動工具をトルクレンチとして使用可能
- ☑ 締付トルクが自動で記録されるため、転記や入力作業が不要に
- ☑ 転記ミス、入力ミスを削減し、作業品質アップに

※使用時にはパソコンと専用のアプリケーション(無料)が必要です。

19.0sq./25.4sq. トルクル
3/4” sq./1” sq. TORQULE

さまざまな工具やシステムと連携し コスト削減と品質向上を実現

お手持ちの工具に装着するだけ

ラチェットハンドルやスピンナハンドル、L形ハンドル等の駆動工具と各種ソケット類の間に装着することで、トルクレンチとして使用することができます。

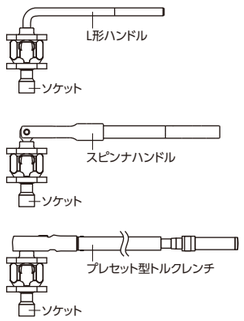

パソコンで測定値をチェック

パソコンに専用アプリ（GNA1000/2000専用アプリ）をインストールするだけで、測定値の結果が表示されます。測定履歴の管理といった作業トレーサビリティが実現できます。

https://ktc.jp/download

作業データの記録・管理・分析で現場と管理の課題を解決

ツール、ソフト、運用方法を提供し「作業トレーサビリティ」を実現することで、最終製品の安全はもちろん、作業者や現場の安全、さらには全社的な品質まで保証し、企業価値を高めます。

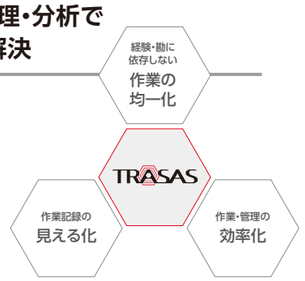

TRASAS 導入事例や導入検討プロセスを紹介!

TRASASを導入いただいたお客さまの声や、KTCが提唱する3ステップの導入検討プロセス“Smart Fitting”を紹介します。

No.GNA1000-06

No.GNA1000-08
No.GNA2000-08

NEW

19.0sq./25.4sq. トルクルPAT.P
3/4”sq./1”sq. TORQULE

19.0 sq. 25.4 sq.

No.	トルク測定範囲(N･m)	差込角(sq.)	D	L	質量(kg)	個	小売参考価格
GNA1000-06	200～1,000	19.0	96	122	1.4	1	￥220,000
GNA1000-08	200～1,000	25.4	96	135	1.6	1	￥220,000
GNA2000-08	400～2,000	25.4	96	135	1.6	1	￥220,000

・測定精度/±3%+1digit（digit=最小表示単位）
・測定方向/右ねじ、左ねじ
・最小表示単位/1N･m
・電源/充電式リチウムポリマー電池
・通信方式/Bluetooth®4.1
・付属品/充電ケーブル

※使用時にはパソコンと専用のアプリケーション（無料）が必要です。（弊社ホームページ：URL=https://ktc.jp/downloadからダウンロード可能）アプリケーション名【GNA1000/2000専用アプリ】対応OS：Windows10推奨（2022年6月現在）
※このアプリケーションはWindows10に対応しておりますが、全てのWindows端末での動作を保証するものではありません。
※充電器は付属していません。市販のUSB充電器をご用意ください。
※充電器にはPSEマークがついているものをご使用ください。
※付属の充電ケーブルはUSB Type-A × micro USB Type-B です。
※修理はユニット交換となり機番が変わります。
※バッテリーの交換はできません。
※バッテリー交換及び、修理対象外です。
※バッテリー交換及び、修理・調整を伴う場合の校正・校正証明書の発行は承っておりません。

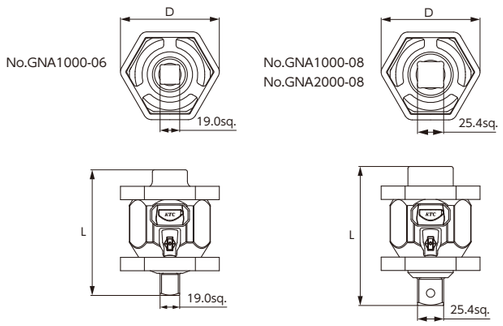

No.GAP1000-46

専用樹脂ケース付

NEW

倍力レンチ
TORQUE MULTIPLIER

12.7 sq. ▶ 19.0 sq.　12.7 sq. ▶ 25.4 sq.　19.0 sq. ▶ 25.4 sq.

No.	入力最大トルク(N･m)	出力最大トルク(N･m)	入力差込角(sq.)	出力ドライブ角(sq.)	L	H	W	質量(kg)	個	小売参考価格
GAP1000-46	200	1,000	12.7	19.0	165	129	108	4.0	1	￥110,000
GAP1000-48	200	1,000	12.7	25.4	165	129	108	4.1	1	￥110,000
GAP2000-68	400	2,000	19.0	25.4	165	129	108	4.2	1	￥120,000

・鉄道、船舶、建築、大型車などの業界における300～2,000N･mでのボルト・ナットの締付け・緩め作業に用います。ねじサイズの目安はM18～36。
・遊星ギアによる倍力機構により、入力トルクを約5倍の出力に変換。省力化および扱いやすい全長の工具で作業が可能となります。
・手工具のため、電源やエアー源が不要で省エネにつながります。また、騒音や打撃音の発生がなく、静かな作業が可能です。
・締付け作業、緩め作業、両方に対応します。

警告 WARNING
・使用可能なトルク範囲内で使用する。
・入力に動力工具を使用しない。
・入力工具をハンマー等で叩かない。
・作業中、入力工具から急に手を離さない。
・作業中、反力受けに指や手、足などを近づけない。

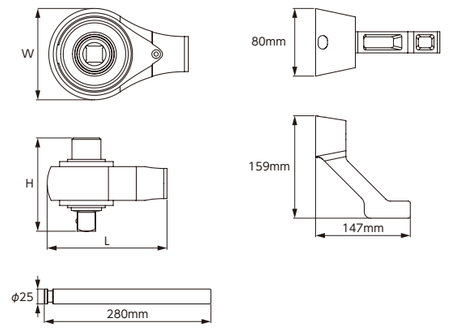

組み合わせ事例		ラチェットハンドル12.7sq.	ラチェットハンドル19.0sq.	トルクレンチ	
		BR4L	BR6A	GW200-04	CMPB8008
	倍力レンチ	GAP1000-46	GAP2000-68	GAP1000-46	
	トルクル		GNA2000-08		GNA1000-08
	ソケット	B6-38W	B8-58W	B6-38W	B8-33W
	小売参考価格合計	¥121,480	¥385,000	¥141,400	¥378,810
		↓	↓	↓	↓
	オススメ作業	産業機械のメンテナンス	建設･重機のボルト、船舶のエンジンボルト、配管バルブやフランジ		大型タイヤ交換

倍力レンチ
TORQUE MULTIPLIER

300～2,000N･mの高トルク域での締付け・緩め作業を省力化

小さな力で、出力トルクを約5倍に!

300N･mを超えるような大型ボルト・ナットの締付け・緩め作業では、作業者の体重を超える手力や長い駆動工具が必要な場合があります。倍力レンチの活用で、作業者の負荷軽減が可能です。

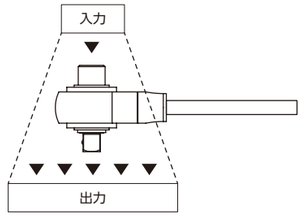

コンパクトなトルクレンチ&駆動工具が使用でき、狭い場所での作業性がアップ

設備が隣接して設置されているような狭い場所での締付け・緩め作業は、ハンドル類が制約されてしまいます。倍力レンチを使用することでコンパクトなハンドル類でも、大型ボルト・ナットの締付け・緩め作業が行えます。

作業環境に合わせた使い分けで、幅広い分野の作業で省力化を実現

ソケット回転方向とは反対方向に発生する反力を、隣接のボルト・ナットや部材などで受ける反力受けを2種類を付属。

本体+アーム形反力受け

サイズ：L266×W108×H189
質量：約5.5kg（本体+アーム形反力受け）

本体+バー形反力受け

サイズ：L379×W108×H129
質量：約5.2kg（本体+バー形反力受け）