KTC
KYOTO TOOL

ストレートグラインダー（低速タイプ・高速タイプ）

圧倒的な軽さとコンパクトさが魅力!

使用用途で選べる2タイプ!

全長が従来品比10%短縮!（当社調べ）

重量が従来品比50%減!（当社調べ）

NEW　6mm　修理対象品

■ストレートグラインダー（低速タイプ・高速タイプ）

No.	無負荷回転数(rpm)	無負荷空気消費量	エアインレット	使用ホース内径	推奨ホース品番	▼g	小売参考価格
JAP510	5,000	0.38㎥/min	R1/4(PT1/4)	8mm以上	JAH-080	440	¥24,200
JAP520	25,000					320	¥18,500

●付属品:エアカプラ、エアツール用オイル 各1、専用レンチ 各2

用途
●JAP510（低速タイプ）：研磨や錆取り、塗装剥がし、ステッカー・のり剥がし等。
●JAP520（高速タイプ）：バリ取り、パーツ加工・修正、金属加工研磨等。

適用
●JAP510（低速タイプ）：研磨ディスクやブラシ等の先端工具を使用しての研磨作業。
●JAP520（高速タイプ）：砥石や超硬バー等の先端工具を使用しての切削作業。

特長
●フルコンポジットハウジングを採用し、軽量・コンパクトなボディサイズを実現。
（JAP510:440g、JAP520:320g）
●無段階調整可のレギュレーター機構付き。
●トリガーの引き具合で回転を調整できるティージングスロットルを採用。
●JAP510（低速タイプ）：減速ギアにより、低回転で高トルクを重視。
高速タイプの約5倍の回転トルクを発生。
●JAP520（高速タイプ）：モーターの回転をそのまま軸の回転とし、高速回転を実現。

注意
・JAP510（低速タイプ）とJAP520（高速タイプ）では適した先端工具が異なりますので、使用個所も異なります。
・先端工具は付属しません。

高い回転トルクと圧倒的な軽さが特長のJAP510。

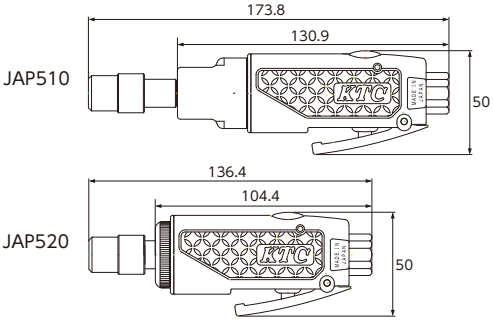

新製品続々登場でラインナップ拡充の電動工具シリーズ!

クラッチ機構でねじの破損を防ぎ、確実に作業可能!

NEW　1/4″ 6.35　修理対象品　補給部品　リペア　3.6V Li-ion　0.53Kg 本体+バッテリー

1充電作業量(目安)
M3×12mm
木ねじ締め
約500※本
(高速時連続使用)

※数値は参考値です。
バッテリーの充電状態や
作業条件により異なります。

専用樹脂ケース付
(W301×D294×H91)

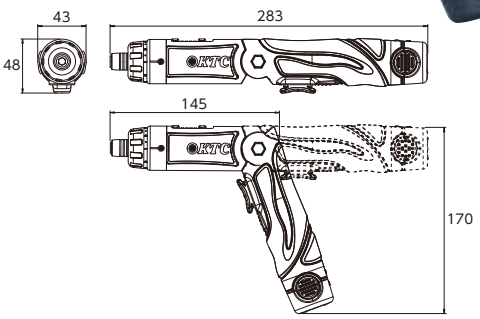

使用個所、持ち方にあわせて本体は
2形態に変形可能です。

15段階のクラッチ機構+ドリルモードの
設定が可能です。

■1/4"コードレスドライバセット

No.	最大トルク (N·m)	無負荷回転数 (HIGH/rpm)	無負荷回転数 (LOW/rpm)	リチウムイオンバッテリー	総重量 (kg)	小売参考価格
JTAE121	3.9	450	220	3.6V/1.5Ah	1.8	¥23,000

【セット内容】 本体(JAE121)×1、バッテリーパック(JBE3615A)×1、充電器(JHE036A)×1、両頭No.2ビット、電源コード×1、専用樹脂ケース(W301×D294×H91)×1、

用途 ●電気及び住設工事、製造組立部品、設備メンテ等。

適用 ●小ねじ:～M5、木ねじ:～φ4.1、穴あけ:～φ3

特長 ●作業用途やねじサイズに合わせて、15段階のクラッチ機構+ドリルモードが設定でき、ねじ頭の破損や締め過ぎたりするミスを軽減。
●クラッチが効くと自動で電源をシャットオフするので、バッテリーの無駄遣いを防止。
●スイッチオフで手締め作業も出来るので、手の感覚による最後の確認締めが可。
●作業に合せて回転数はHIGH/LOWの2段階の切替が可。
●軽量・コンパクトで携帯に便利で、狭い場所での作業にも有効。
●1/4"ビットの適用は、JTAE115と同仕様(右図参照)。

適用ビット

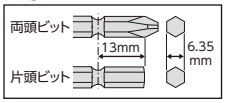

注意
・アルミサッシ取付用のねじ締めには使用しないでください。
・付属のビットは消耗品扱いとさせていただきます。
・バッテリーと充電器は修理対象外です。

■補給部品

No.	品名	箱	小売参考価格
JAE121	1/4"コードレスドライバ本体	1	¥16,900
JBE3615A	リチウムイオンバッテリー	1	¥4,660
JHE036A	充電器	1	¥6,760

No.JAE121

No.JBE3615A

No.JHE036A

ハンズフリーで快適作業! 自立式、上下左右首振り機構付き

NEW　修理対象品　0.47Kg 本体のみ

1充電点灯時間
約16※時間
(JBE18030H使用)

※LEDの寿命、点灯時間は
バッテリーの状態で変化
します。

LEDライト点灯時

※本体のみです。
バッテリー、充電器、電源コード等は付属しません。

左右方向の可動範囲
(正面1・左右各4段階)

上下方向の可動範囲
(正面1・上3・下1段階)

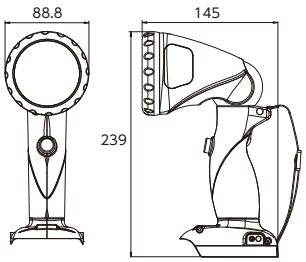

■コードレスLEDライト

No.	全長(mm)	高さ(mm)	幅(mm)	▼g	小売参考価格
JAE921	145	239	88.8	470	¥9,980

用途 ●作業用照明。

特長 ●上下方向で5段階(150°)、左右方向で9段階(300°)の範囲で照射向きを調整可能。
●当社コードレスインパクトレンチ(JTAE681/472/411)の18Vリチウムイオンバッテリーの利用が可能。 ●LEDバルブはAssyで交換できます。

注意
・点灯時のLEDは直接見ないでください。
・防水・防塵機能はありません。水中や雨中での使用はしないでください。

■適合バッテリーパック

No.	電圧/容量	▼g	箱	小売参考価格
JBE18015H	18V/1.5Ah	500	1	¥19,500
JBE18030H	18V/3Ah	700	1	¥29,500
JBE18050H	18V/5Ah	700	1	¥30,700

■適合リチウムイオン専用充電器

No.	▼g	箱	小売参考価格
JHE180H	520	1	¥13,500
JHE180J	600	1	¥16,900

※バッテリー容量(Ah)が大きいほど連続使用時間が長くなりますが、充電時間も長くなります。
※連続使用時間は使用状態、使用条件、使用周囲温度などにより異なります。

KTC 京都機械工具株式会社
〒613-0034　京都府久世郡久御山町佐山新開地128番地
お客様窓口 ☎ 0774(46)4159　E-mail:support@kyototool.co.jp
※電話での受付時間は午前9:00～12:00、午後1:00～5:00まで(土・日・祝日および弊社休業日を除く)

●KTC、KTCロゴ、ネプロスおよび nepros ロゴは京都機械工具株式会社の登録商標です。
●製品の寸法公差により、サイズは実際の製品とは異なる場合があります。
●仕様は改良のため予告なく変更することがありますので、あらかじめご了承ください。

表示価格は「小売参考価格」であり消費税は含まれておりません。

Product Safety 2016 製品安全対策優良企業 経済産業省

KTC Official KTCオフィシャルWEBサイト http://ktc.jp/

KTC Official Shop KTCオフィシャルショップ http://ktcos.jp/

KTC Fan Club KTCファンクラブWEBサイト http://fc.ktc.jp/

nepros square ネプロススクエア http://ktc.jp/nepros/

UD FONT by MORISAWA　VOC FREE

ISO 9001 JQA-2748　ISO 14001 JQA-EM0680

@kyototool

No.68-08　2017.08.50S(SS)